FILTROS DE AGUA

FILTRO DE 4 ETAPAS

BAJO MESÓN MULTIFILTRACIÓN - REF. 797775551

- Tecnología **Clear Plus:** Sistema que absorbe olores
- Tecnología **3 Advance:** Sistema que absorbe materia orgánica
- Tecnología **C-sense:** Carbón activado que mejora el sabor del agua, reduciendo el cloro y contaminantes orgánicos.
- Tecnología **micro tech:** Sistema que retiene micro partículas.

MATERIAL

· Sistema de filtros: Polímero de alta ingeniería.
· Grifería de paso: latón.

COLOR

Blanco.

ESPECIFICACIONES DEL PRODUCTO

· Dimensiones generales (H x W x L): 356 x 98 x 385mm.
· Peso Neto: 5,35 kg. - 11,7 lb.
· Peso Bruto: 5,70 kg. - 12,5 lb.

PRESIÓN DE SERVICIO

· Presión de trabajo mínima recomendada: 15 psi.
· Presión de trabajo máxima recomendada: 58 psi.

CAPACIDAD DE FUNCIONAMIENTO

· Temperatura de uso recomendada: 5ºC - 38ºC.
· Flujo de salida: 0,5 lt/min.
· Capacidad de agua filtrada (ciclo de vida de los cartuchos): 2000 lts.
· Sistema utilizado: Filtración de **4 etapa (PP + GAC + CTO + Pos Carbón Domestico.)**

PLANO TÉCNICO

FRONTAL

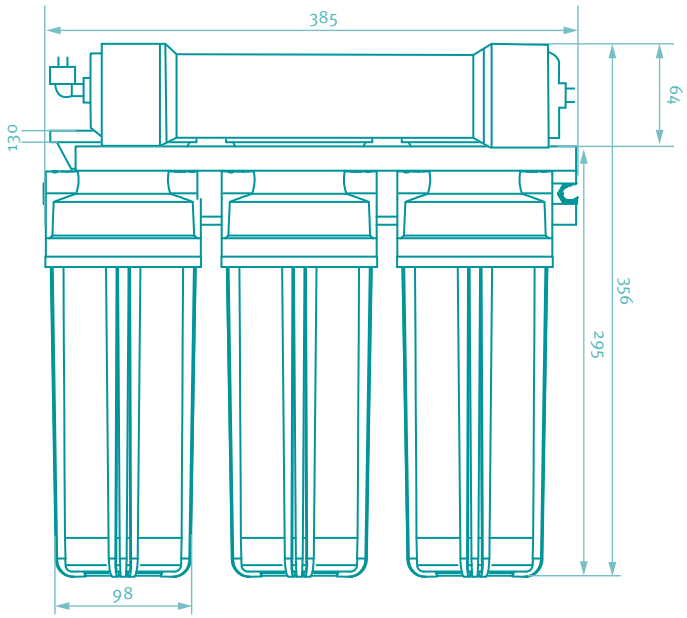

Estas dimensiones son nominales y están sujetas a cambios sin previo aviso.
Unidades: mm.

SERVICIO TÉCNICO
01 8000 51 20 30

1 AÑO
GARANTÍA GRIVAL

REPUESTOS ORIGINALES

Amplia red de técnicos propios y autorizados en todo el país para brindar servicio técnico post-venta
grival.com

GRIVAL

FILTRO 4 ETAPAS

SOBRE MESÓN MULTIFILTRACIÓN - REF. 797775551

FILTROS DE REPUESTO

Filtro CTO
ref. 797805551
Reemplazo: 5 - 6 meses

Filtro UDF PLUS
ref. 797475551
Reemplazo: 5 - 6 meses

Filtro HYDROCLEAN
ref. 797465551
Reemplazo: 2 - 3 meses

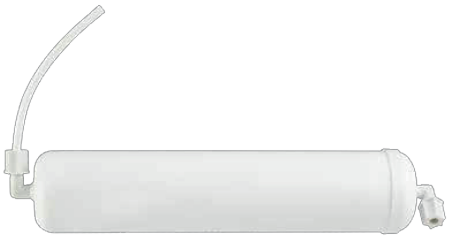

Filtro POST Carbón
ref. 797815551
Reemplazo: 5 - 6 meses

INSTALACIÓN

Instalación del producto sin necesidad de utilizar herramientas.
Conexión a acometida de **agua potable.**
Alimentación de agua a picos lavaplatos / Salida de agua filtrada por pico independiente.

Grifería de paso
con manija cruceta

CARACTERÍSITICAS DE LOS FILTROS

Hydroclean: Este filtro cuenta con el poder avanzado de filtración **micro tech,** que retiene sedimentos y partículas superiores a **5 µm (micras)** suspendidas en el agua, para que disfrute siempre de agua libre de impurezas.

UDF Plus: Este filtro hace parte de la segunda etapa de poder avanzado de filtración **Grival** logrando mejorar el sabor, olor, color en el agua, reduciendo el cloro y contaminantes orgánicos.

CTO: Este cartucho pertenece a la tercera etapa del poder de filtración **Grival,** absorbe materia orgánica,mejora la apariencia y retiene otros sedimentos que no hayan sido absorbidos por las dos etapas de filtración anteriores.

POST: Este cartucho hace parte de la cuarta etapa de filtración Grival, la cual absorbe ADVANCE por completo los olores y mejora en su totalidad la apariencia del agua, garantizando un sabor puro, natural, fresco y agradable.

CUIDADOS Y LIMPIEZA

Se debe limpiar **2 veces** como mínimo por semana y en zonas costeras a diario por la salinidad del ambiente.
No utilizar alcohol, benceno para su limpieza.

ACCESORIOS INCLUIDOS

· Kit accesorios.
· Filtro + grifería incorporada.
· Llave para cubiertas.

RECOMENDACIONES DE USO:

· El filtro se debe conectar a una fuente de agua potable.
· Sólo use con agua fría. No permita que agua caliente **(más de 40 °C)** o agua demasiado fría **(menos de 5 °C)** ingrese al producto porque puede dañar el filtro.
· No instale/ubique el producto en un lugar expuesto a altas temperaturas (hornos, etc).
· Antes de usar por primera vez el producto lave completamente sus componentes con agua tibia y un jabón suave, excepto el cartucho; para lavar el cartucho utilice únicamente agua fría de la red potable.
· Si se encuentra en una zona con baja calidad del agua se debe verificar si es necesario utilizar otro equipo de filtración antes del filtro para extender el tiempo de vida del producto y garantizar la calidad del agua.
· Limpie el exterior del filtro periódicamente con un paño húmedo suave. Puede usar detergente suave para vajilla. No use limpiadores abrasivos ni fibra esponjas para limpiar el producto.
· Cuando utilice por primera vez (o cada vez que realice cambio de filtro), deseche los cinco (5) primeros vasos de agua.
· Para el consumo, **no almacene el agua filtrada.**

GRIVAL