GRIFERÍA TANQUE

VÁLVULA DE LLENADO ANTIFUGA

REF. 797960001

- Válvula con sistema de detección de pequeñas fugas de agua
- Compatible con cualquier válvula de descarga.
- Sirve como reemplazo de válvulas hidrostáticas o de flotador.
- Mecanismo anti fugas que no afecta el rendimiento del sanitario.
- Filtro que protege el mecanismo interno de impurezas en el agua, manteniendo su capacidad de llenado.

MATERIAL

Plástico.

ESPECIFICACIONES DEL PRODUCTO

- Dimensiones generales (H x W x L): 275 ~ x 385 x 84 x 104 mm.
- Peso Neto: 295 gr. - 0,65 lb.
- Peso Bruto: 335 gr. - 0,73 lb.

PRESIÓN DE SERVICIO

- Presión mínima recomendada: 5 psi.
- Presión de trabajo máxima recomendada: 125 psi.

CAPACIDAD DE FUNCIONAMIENTO

- Temperatura de uso recomendada: 4ºC - 51,7ºC.
- Capacidad de flujo: ›5,7 l/min. a **15 psi.**
- Capacidad de rellenado: ›20%
- Vida útil en servicio: ›75.000 ciclos.

CUIDADOS Y LIMPIEZA

- No utilice limpiadores dentro del tanque de servicio sanitario que contengan blanqueador o cloro. El uso de estos productos causaría daños a los componentes; puede causar desbordamientos y daños a la propiedad, y anulará la garantía.
- Si la válvula no sella correctamente pueden existir elementos extraños provenientes de la red hidráulica, para verificar retire la tapa y revise que los empaques no tengan ningún tipo de impureza.

PLANOS TÉCNICOS

LATERAL

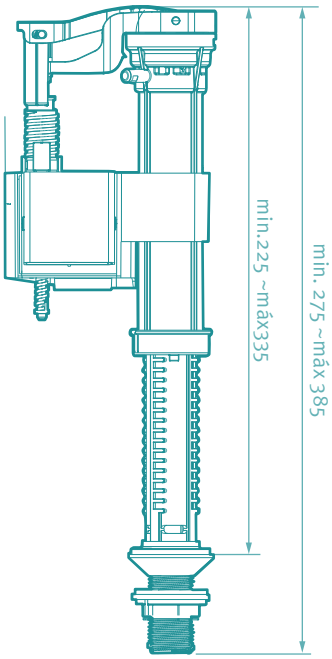

SUPERIOR

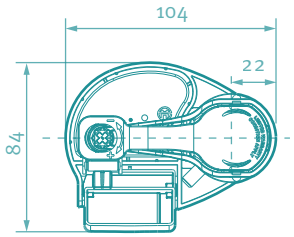

Unidades: mm.

Estas dimensiones son nominales y están sujetas a cambios sin previo aviso.

SERVICIO TÉCNICO
01 8000 51 20 30

GARANTÍA GRIVAL

REPUESTOS ORIGINALES

CERTIFICACIONES INTERNACIONALES

COMPATIBLE CON SANITARIOS DE UNA Y DOS PIEZAS.

Este producto cumple con la normatividad NTC 3628.

Amplia red de técnicos propios y autorizados en todo el país para brindar servicio técnico post-venta.

grival.com

GRIVAL