VÁLVULAS & BOMBAS

BOMBA PRESURIZADORA

G2 - 12 MCA. ELÉCTRICA 110V - REF: PZ7020001

Diseñada para aumentar la presión del agua potable en zonas residenciales, asegurando que en los grifos del hogar se obtenga la presión requerida.

- Opción de uso en sistemas abiertos como tanques de almacenamiento de agua o conexión directa al suministro principal de agua del hogar.
- Posee rotor encapsulado en acero inoxidable.
- Incremento de presión del agua en aproximadamente 15 psi.
- Ajustable a 3 diferentes posiciones de trabajo (Manual AUTO-OFF).

INFORMACIÓN TÉCNICA

MATERIAL	Aluminio fundido (carcasa de la bomba)
PESO NETO	2,4 kgs. - 5,3 lbs.
POTENCIA	105W
FRECUENCIA	60Hz
CONEXIÓN	3/4” BSPM
CAUDAL MÁX. DE TRABAJO	23 L/min - 6,076 G/m
CORRIENTE A PLENA CARGA	0,47A
HUMEDAD RELATIVA DEL AIRE	TTT95%T

PLANOS TÉCNICOS

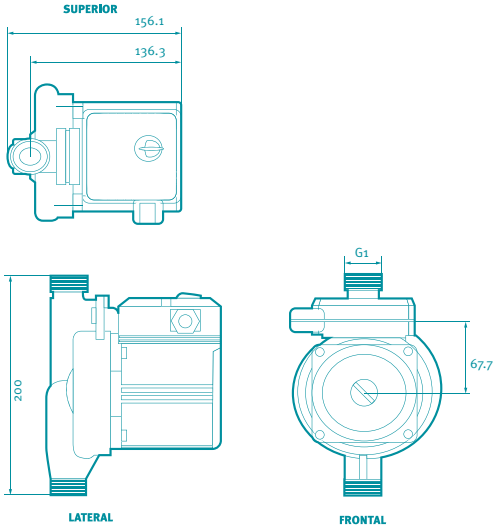

Estas dimensiones son nominales y están sujetas a cambios sin previo aviso.

PRESIÓN DE SERVICIO

6 bar - 87 psi.

CONDICIONES DE FUNCIONAMIENTO

Temperatura del ambiente y de los líquidos

Temp. ambiente	mín. 2°C - máx. 40°C
Temp. líquidos	mín. 2°C - máx. 70°C

LÍQUIDOS BOMBEADOS

La bomba no debe ser utilizada para la transferencia de líquidos inflamables como el aceite diesel y gasolina; Los líquidos a ser bombeados deben ser liquidos limpios, no agresivos y no explosivos, que no contengan partículas sólidas, fibras o aceite mineral.

PRESIÓN DE ENTRADA

Con el fin de evitar ruidos y el riesgo de algún daño en los cojinetes de la bomba, se requiere una presión mínima de 3 psi en el puerto de succión de la bomba durante su funcionamiento, si la bomba va a trabajar con el agua suministrada por un tanque de almacenamiento se requiere que la distancia mínima entre el tanque y el presurizador sea de 2,0 metros.

SERVICIO TÉCNICO 01 8000 51 20 30

AHORRO DE AGUA

REPUESTOS ORIGINALES GRIVAL

CALIDAD CERTIFICADA ICONTEC NTC No.1644

Amplia red de técnicos propios y autorizados en todo el país para brindar servicio técnico post-venta

AMPLIO STOCK DE REPUESTOS GENUINOS

GRIVAL

BOMBA PRESURIZADORA

G2 - 12 MCA. ELÉCTRICA 110V - REF. PZ7020001

POSICIONES DE TRABAJO

POSICIÓN	EL PRESURIZADOR
I - MANUAL	Se ejecuta continuamente (aún cuando los grifos se encuentran cerrados).
II - AUTO	Se inicia y se detiene automáticamente (la bomba arranca cuando un grifo es abierto y se detiene cuando dicho grifo es cerrado).
III - OFF	Se encuentra apagado.

*Cuando el selector está en la posición **manual**, al menos un grifo debe estar abierto, debido a que los bujes y cojines de la bomba son lubricados por el agua.

UBICACIÓN DE LA BOMBA

El presurizador se encuentra diseñado para su instalación en un medio ambiente no-agresivo. Además de requerir una protección adecuada contra la interperie.

INTERRUPTOR DE FLUJO

Este producto cuenta con un control de flujo incorporado. Este control pondrá en funcionamiento la electrobomba aumentando la presión del agua cuando se detecte flujo debido a la apertura de un grifo o ducha.

ACCESORIOS INCLUIDOS

Set de acoples de 1/2” BSPF
Filtro metálico de 1/2” BSPF

ESPECIFICACIONES DEL PRODUCTO

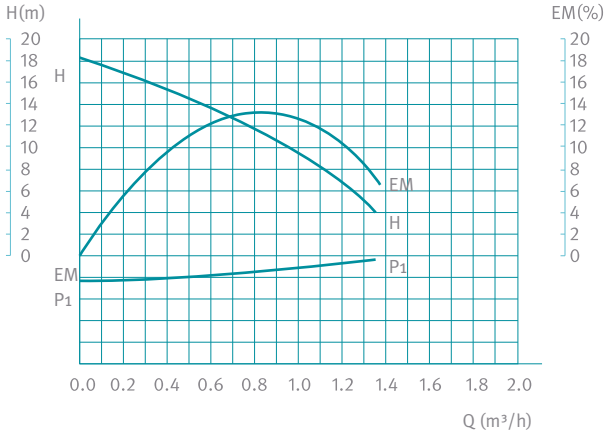

GRIVAL