INSTRUCCIONES DE ENSAMBLE
/ASSEMBLY INSTRUCTIONS

MUEBLE INFERIOR COCINA SOHO 1.80
/SOHO 1.80 KITCHEN BASE CABINET

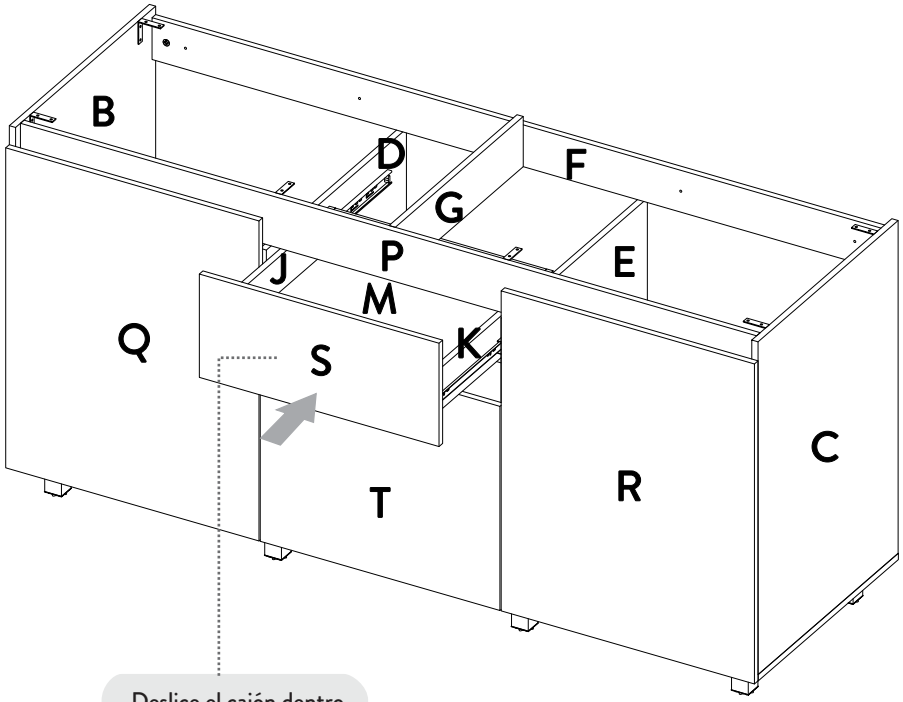

Deslice el cajón dentro del mueble / Slide the drawer inside the cabinet

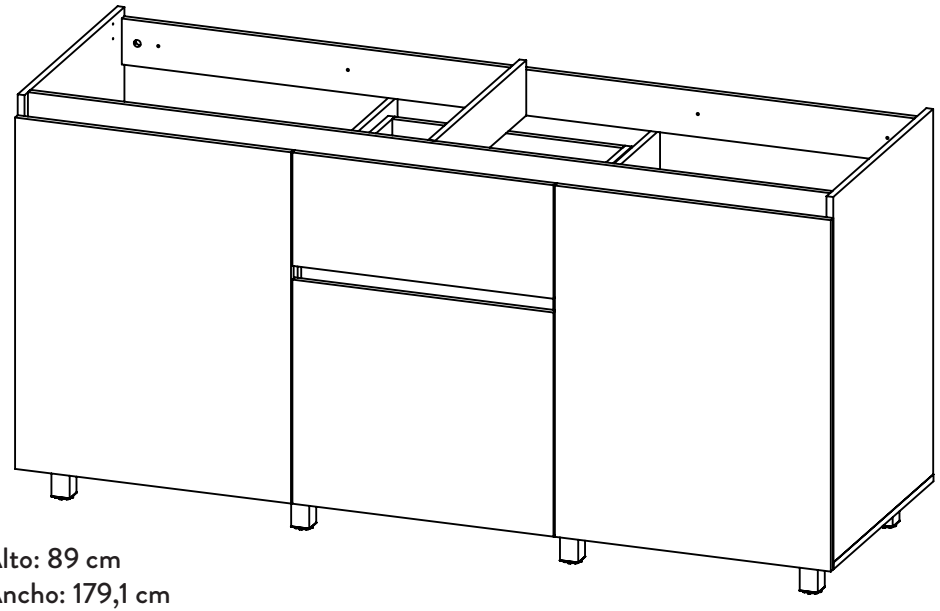

Alto: 89 cm
Ancho: 179,1 cm
Fondo: 59,5 cm

LOTE No: _____

Miel - 861626021

IMPORTANTE

Para finalizar la instalación del mesón con el mueble, remítase al manual incluido en el mesón/ To finish the installation of the countertop refer to the instructions included on it.

Al terminar de armar desprenda los adhesivos (en caso de que queden residuos de pegamento, limpie la superficie con alcohol) / When you finish assembly, off adhesive (in case of residues of glue, wipe it with alcohol)

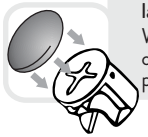

Al finalizar el ajuste de los conectores, proceda a poner las tapas adhesivas / When you finish the adjustment of the connectors, proceed to put the cover tapes

BAÑOS Y COCINAS

Línea de atención
Bogotá: **404 88 84**
Colombia: **01 8000 51 20 30**
Otros países: **+57 (1) 404 88 84**

Costumer service
+57 (1) 404 88 84
corona.CO

corona

corona

BAÑOS Y COCINAS

"Lea muy bien el instructivo antes de armar el producto, ármelo en un lugar limpio y preferiblemente en una superficie plana"

RECOMENDACIONES IMPORTANTES
KEY RECOMMENDATIONS

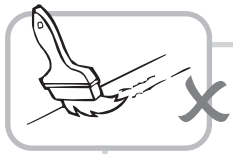

NO pinte el mueble / Do not paint the furniture.

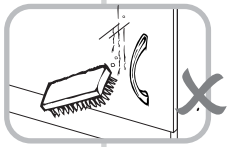

NO lavar las manijas o tiraderas con jabones o elementos abrasivos / Don't wash handles or dumps with soap or abrasives.

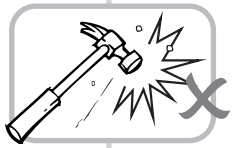

NO golpear ni martillar el mueble (hágalo sólo donde se indique) / Don't hit or hammer the furniture (just do it where indicated).

SIEMPRE levante el mueble entre dos personas, NO lo arrastre / Do not drag the furniture. Lift it between two people.

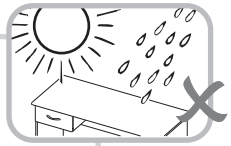

NO mojar o ubicar a la intemperie / Don't expose to rain or direct sun.

NO sobrecargue el mueble. no exceda el peso de 30 kilos para gabinetes de cocina / Do not overload the cabinet. Weight not exceeding 66LB for kitchen cabinets.

NO permita que los niños manipulen el mueble, puede voltearse y lastimarlos / Do not allow children to handle the cabinets or drawers.

Limpie con paño seco y lustrador de muebles, de esta forma alarga la vida del mueble / Clean with a dry cloth. Polishing wax for furniture can be use.

21

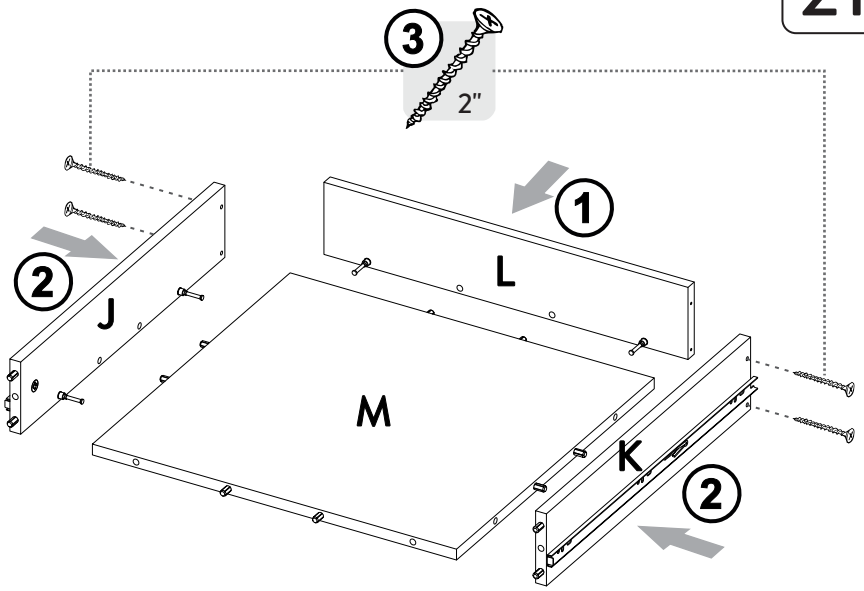

22

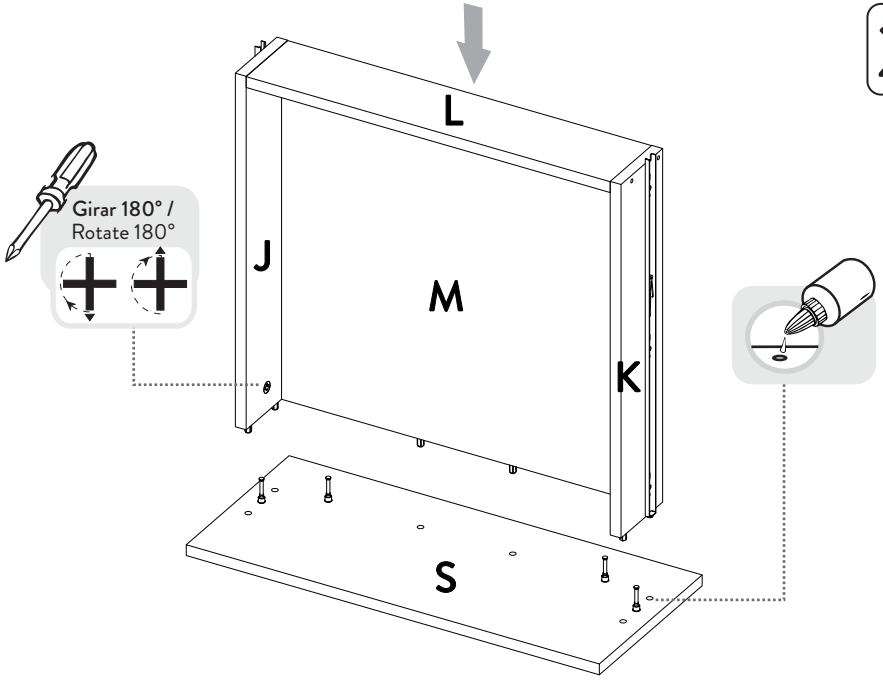

19

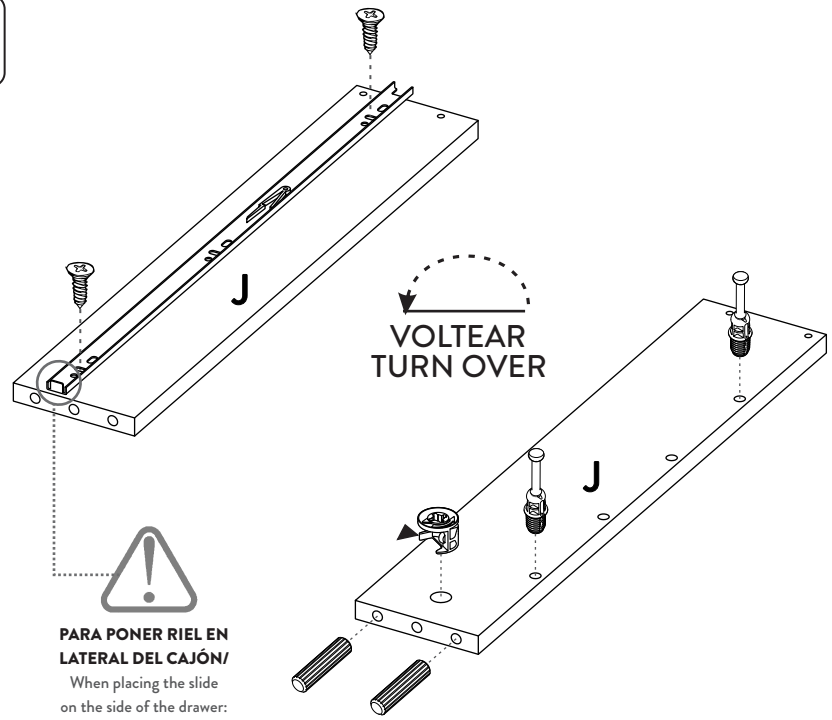

PARA PONER RIEL EN LATERAL DEL CAJÓN/
When placing the slide on the side of the drawer:
Revisar que el tope metálico del riel quede en la PARTE DELANTERA/
The metallic stop should be placed on the front.

20

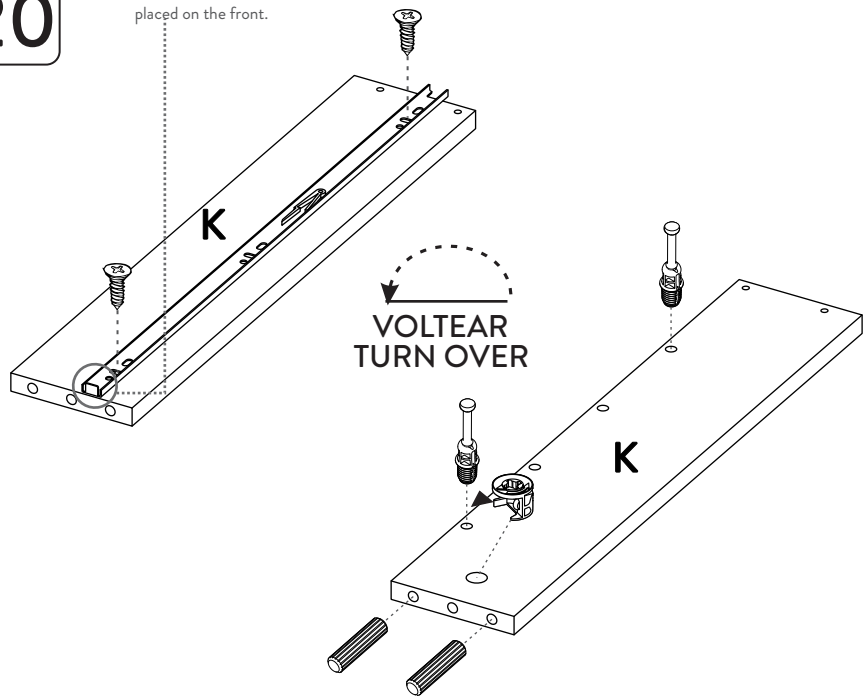

RECOMENDACIONES DE ENSAMBLE

De un adecuado armado del mueble depende su buen funcionamiento.
Following the cabinet assemble instructions will assure its proper functioning.

MINIFIX

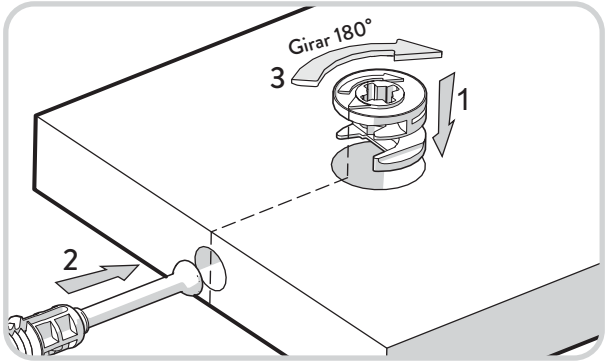

TARUGOS

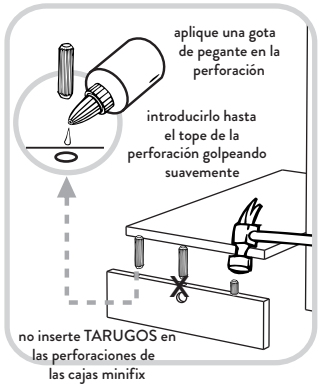

GARANTÍA: Los muebles para cocina CORONA® tienen una *garantía de 1 año* en partes de madera y en herrajes, a partir de la fecha de fabricación, la cual usted puede identificar en el número de lote impreso en el producto y/o el instructivo.

La garantía cubre defectos de fabricación y mala calidad de materiales que impidan el armado y uso del mueble. Dado el caso se reemplazará la(s) pieza(s) defectuosa(s). El tablero melamínico no se despega siempre y cuando cumpla estrictamente las recomendaciones sobre el cuidado del producto. Estos están inmunizados.

Examine completamente las piezas antes de ensamblar, una vez armado el mueble, la empresa NO se hará responsable por piezas dañadas. La garantía NO aplica para productos que hayan sido armados incorrectamente, manipulados o utilizados de manera no razonable, modificados, reparados, o que hayan sido sobrecargados o hayan omitido alguna de las recomendaciones establecidas. No incluye mano de obra para el ensamble del mueble. Esta garantía aplica únicamente bajo condiciones normales de uso y manipulación. Para hacer válida la garantía, comuniquese con nuestra linea de atención al cliente de CORONA.

Línea de atención
Bogotá: **404 88 84**
Colombia: **01 8000 51 20 30**
Otros países: **+57 (1) 404 88 84**

Costumer service
+57 (1) 404 88 84

corona

Garantía Corona
1 Año

corona.CO

HERRAJES PARA ARMADO

ASSEMBLY HARDWARE

x54

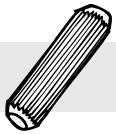

Tarugo/
Fluted dowel pin

x38

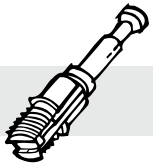

Perno minifix/
Spreading bolt

x38

Minifix/
Minifix connector

x36

Tapa adhesiva Color 1/
Color 1 Cover Caps

x6

Tapa adhesiva Color 2/
Color 2 Cover Caps

x2

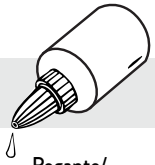

Pegante/
Glue

x1

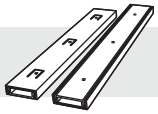

Riel Extensión
Total 50 cm/
Drawer Slides

x4

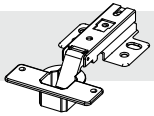

Bisagra Parche
cierre lento 35mm /
Soft Close full overlay hinge

x2

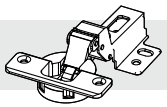

Bisagra Semiparche
cierre lento 35mm /
Soft close half overlay hinge

x8

Pata /
Leg

IMPORTANTE

TENER PRECAUCIÓN AL ABRIR LA BOLSA DE HERRAJES PARA NO EXTRAVIAR NINGUNO. COMPRUEBE QUE EL CONTENIDO DE LAS PIEZAS SEA EL CORRECTO. EN CASO QUE FALTE ALGUNA PIEZA O ESTE DEFECTUOSA LE AGRADECEMOS LLAMAR DE INMEDIATO A LA LÍNEA DE ATENCIÓN AL CLIENTE COLOMBIA: 018000-51-2030 -BOGOTÁ: 404-8884 PARA MÉXICO: 01800-705-1020-MONTERREY (81) 8125-2036

17

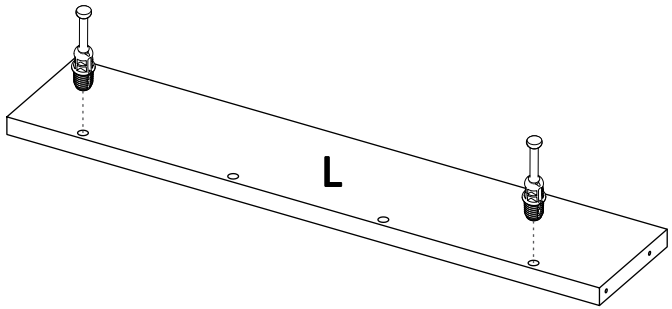

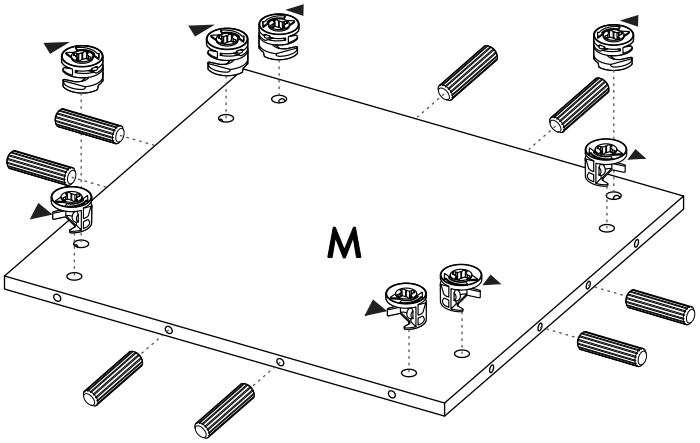

18

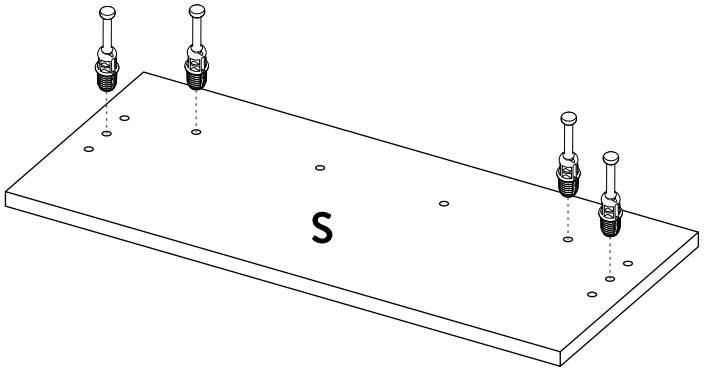

16

INSTALACIÓN BISAGRAS/
HINGES INSTALLATION

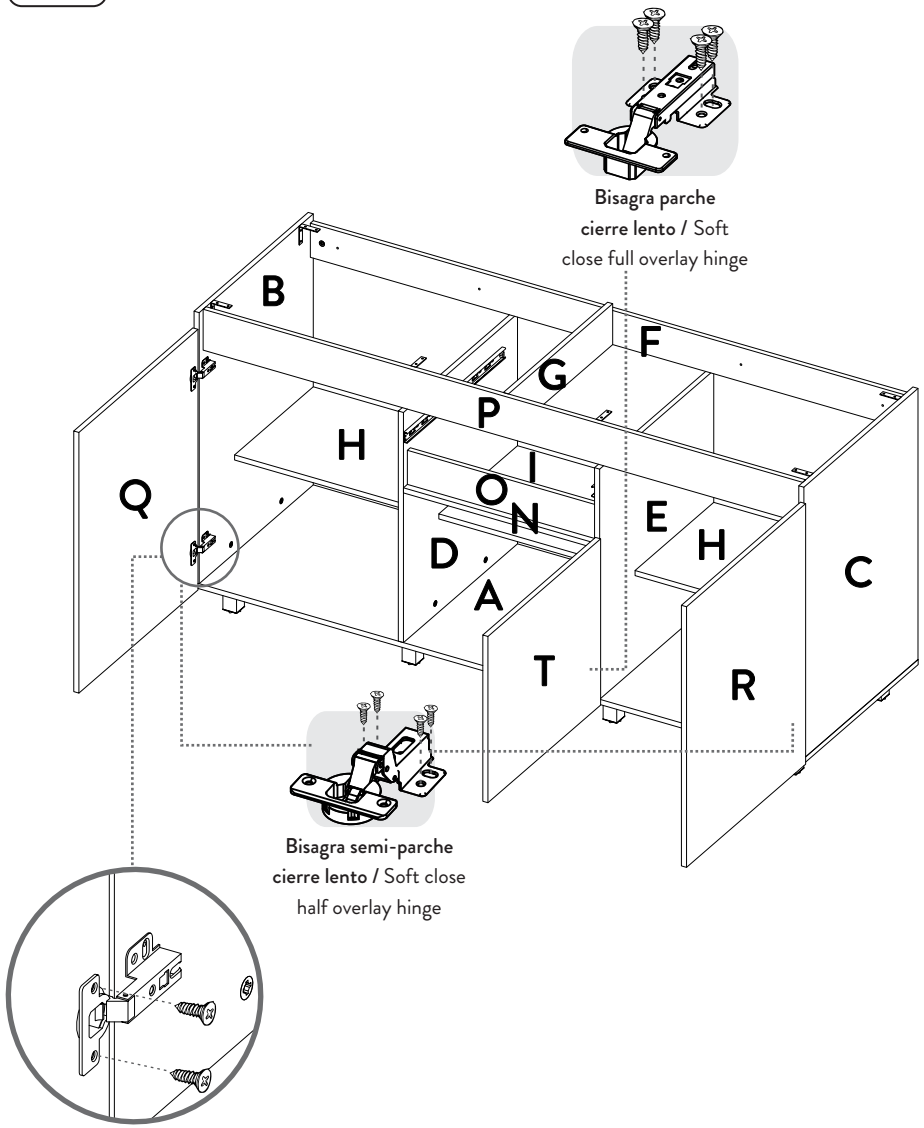

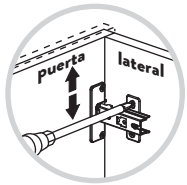

AJUSTE DE ALTURA /
HEIGHT ADJUSTMENT

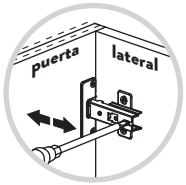

AJUSTE DE PROFUNDIDAD /
DEPTH ADJUSTMENT

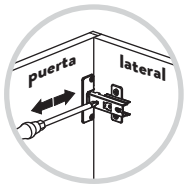

AJUSTE LATERAL /
LATERAL ADJUSTMENT

HERRAJES PARA ARMADO
ASSEMBLY HARDWARE

x6

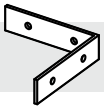

Platina en L/
Angle Brackets

x100

Tornillo lámina/
Sheet Metal screw

x1

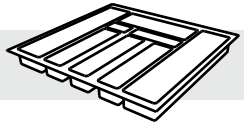

Cubertero/
Cutlery Tray

x4

Chazo Mariposa/ Taquete+ Tornillo ensamble 2" 1/2
/ Plastic wall anchor

x12

Tornillo de ensamble 2"/
Drywall Screw

IMPORTANTE

TENER PRECAUCIÓN AL ABRIR LA BOLSA DE HERRAJES PARA NO EXTRAVIAR NINGUNO. COMPRUEBE QUE EL CONTENIDO DE LAS PIEZAS SEA EL CORRECTO. EN CASO QUE FALTE ALGUNA PIEZA O ESTE DEFECTUOSA LE AGRADECEMOS LLAMAR DE INMEDIATO A LA LÍNEA DE ATENCIÓN AL CLIENTE COLOMBIA: 018000-51-2030 -BOGOTÁ: 404-8884 PARA MÉXICO: 01800-705-1020-MONTERREY (81) 8125-2036

PIEZAS DE ARMADO

ASSEMBLY PARTS

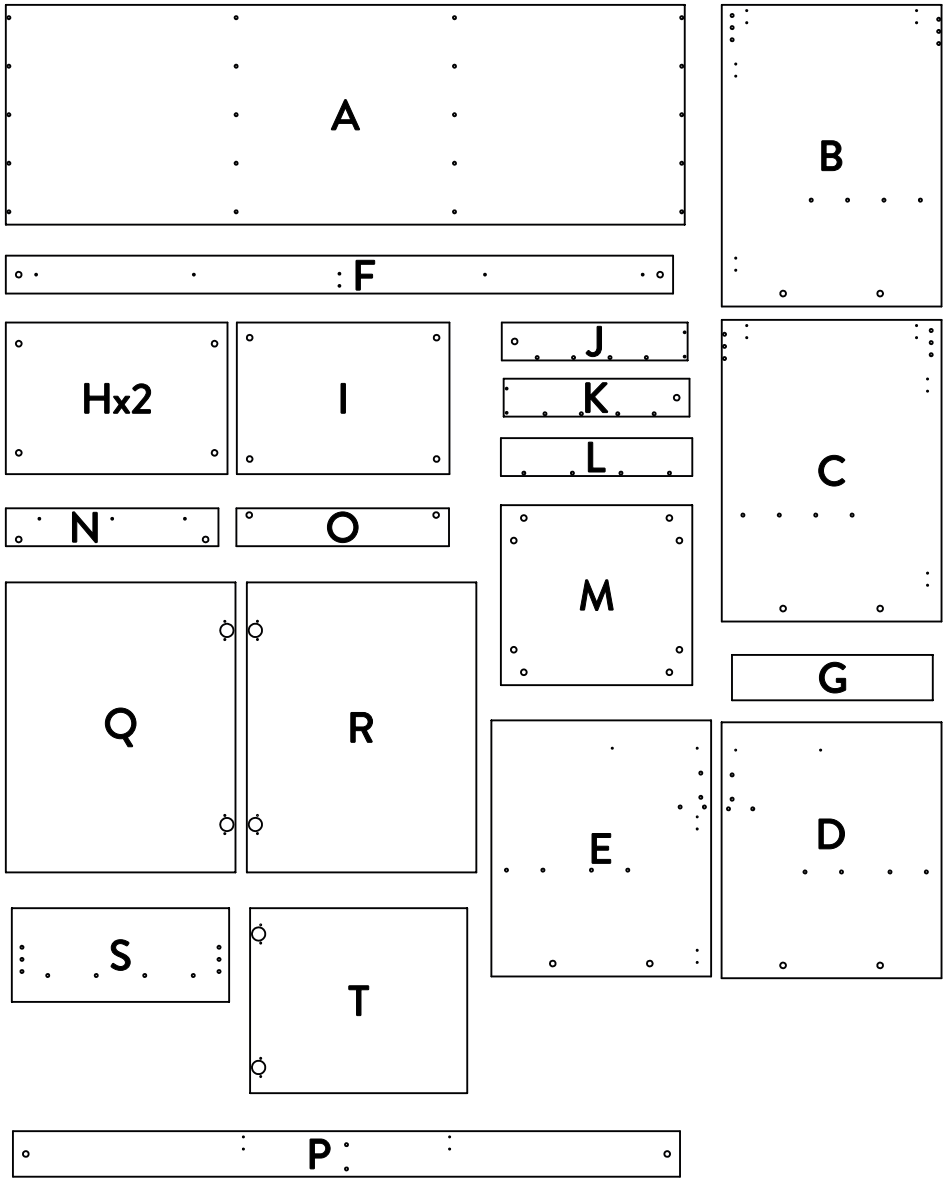

IMPORTANTE

ANTES DE EMPEZAR A ARMAR EL MUEBLE LEA DETENIDAMENTE LAS INSTRUCCIONES. SE RECOMIENDA ARMAR EL MUEBLE ACOSTADO Y SOBRE LA CAJA O SOBRE UNA SUPERFICIE LISA Y CUBIERTA, PARA NO RAYARLO. SI FALTA ALGUNA PIEZA AGRADECEMOS LLAMAR A LA LÍNEA DE ATENCIÓN AL CLIENTE COLOMBIA: 018000-51-2030-BOGOTÁ: 404-8884 PARA MÉXICO: 01800-705-1020-MONTERREY (81) 8125-2036

VOLTEAR EL MUEBLE CUIDADOSAMENTE / CAREFULLY FLIP THE CABINET

PARA INSTALAR A PARED
WALL INSTALLATION

15

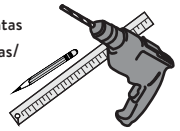

* Herramientas NO incluidas/ Tools not included

Utilizar una broca de 5/16" para hacer las perforaciones en el muro/ Use a 5/16" drill bit to drill the wall.

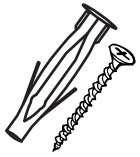

Tornillo 2" + Chazo Mariposa/ Wall Anchor

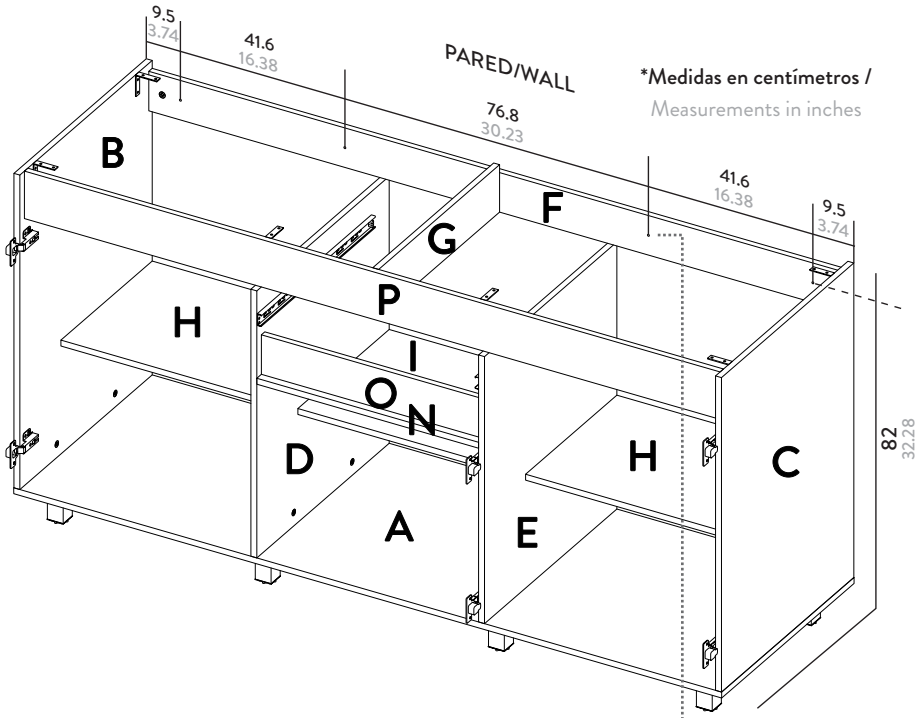

*Medidas en centímetros / Measurements in inches

IMPORTANTE

Medir y marcar las distancias, como muestra la figura, recuerde que las perforaciones deben estar alineadas / Take measures and distances, as shown in the figure, remember that the holes must be aligned.

No olvide poner las tapas Tornillo en donde quedan visibles/ Don´t forget to stick the screw cover caps

13

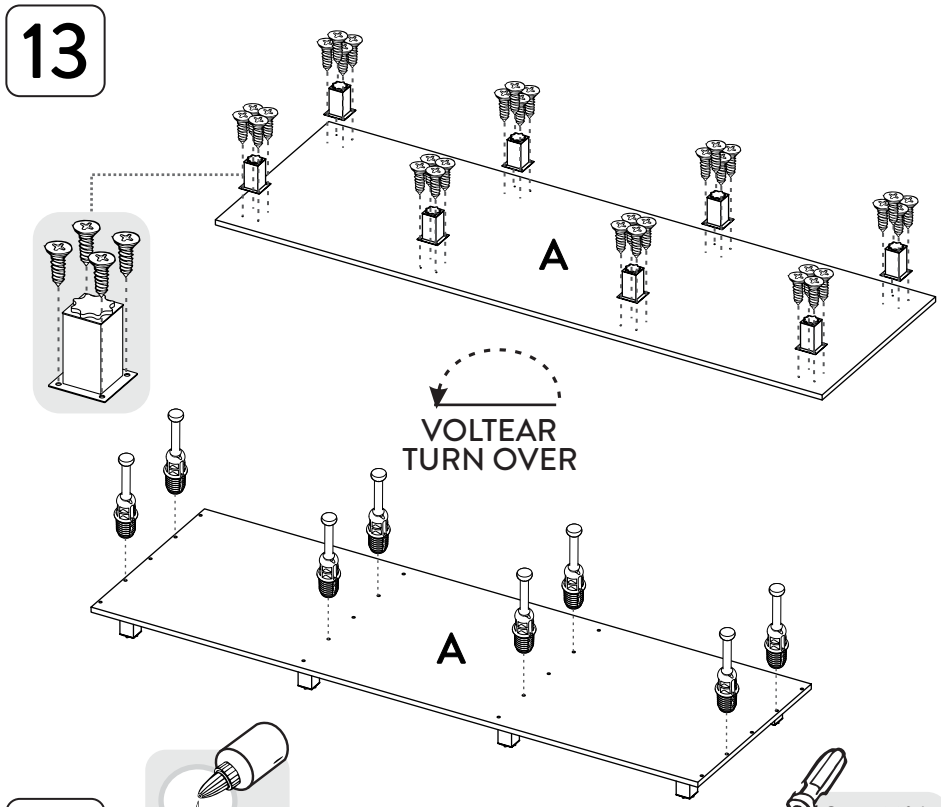

14

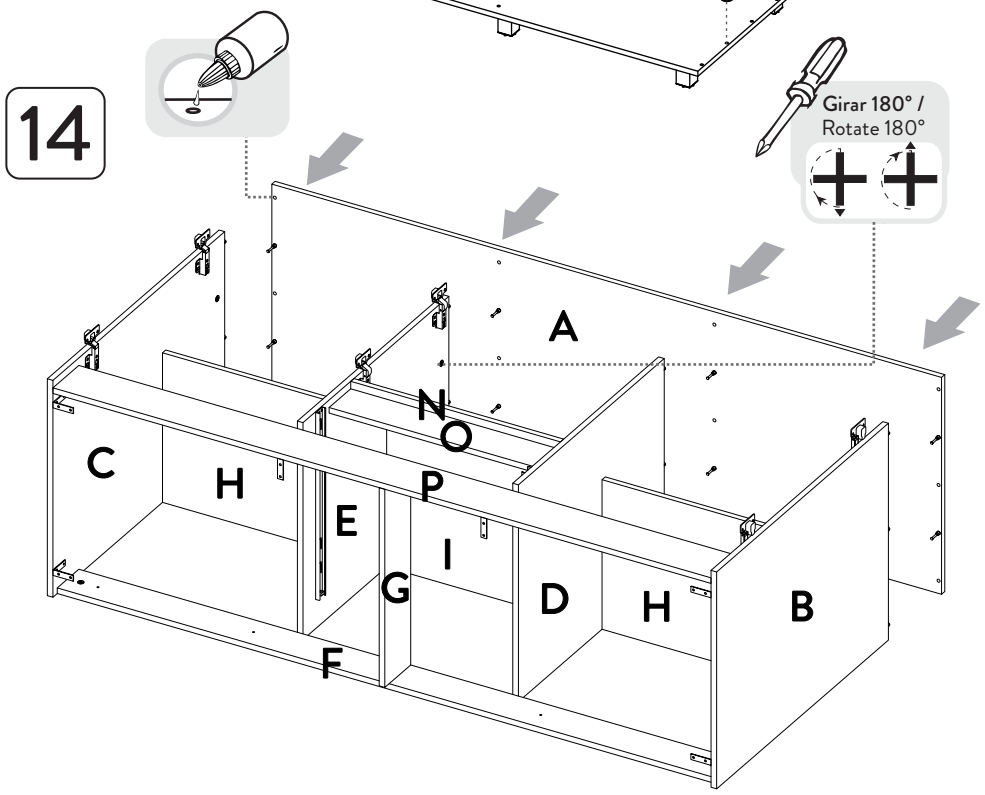

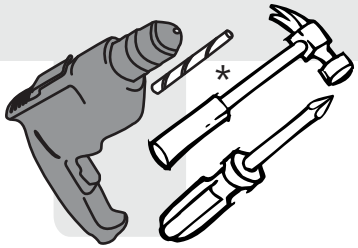

*(Herramientas
NO incluidas)
- Taladro
- Broca de muro de 5/16
- Destornillador de estrella
- Destornillador de pala

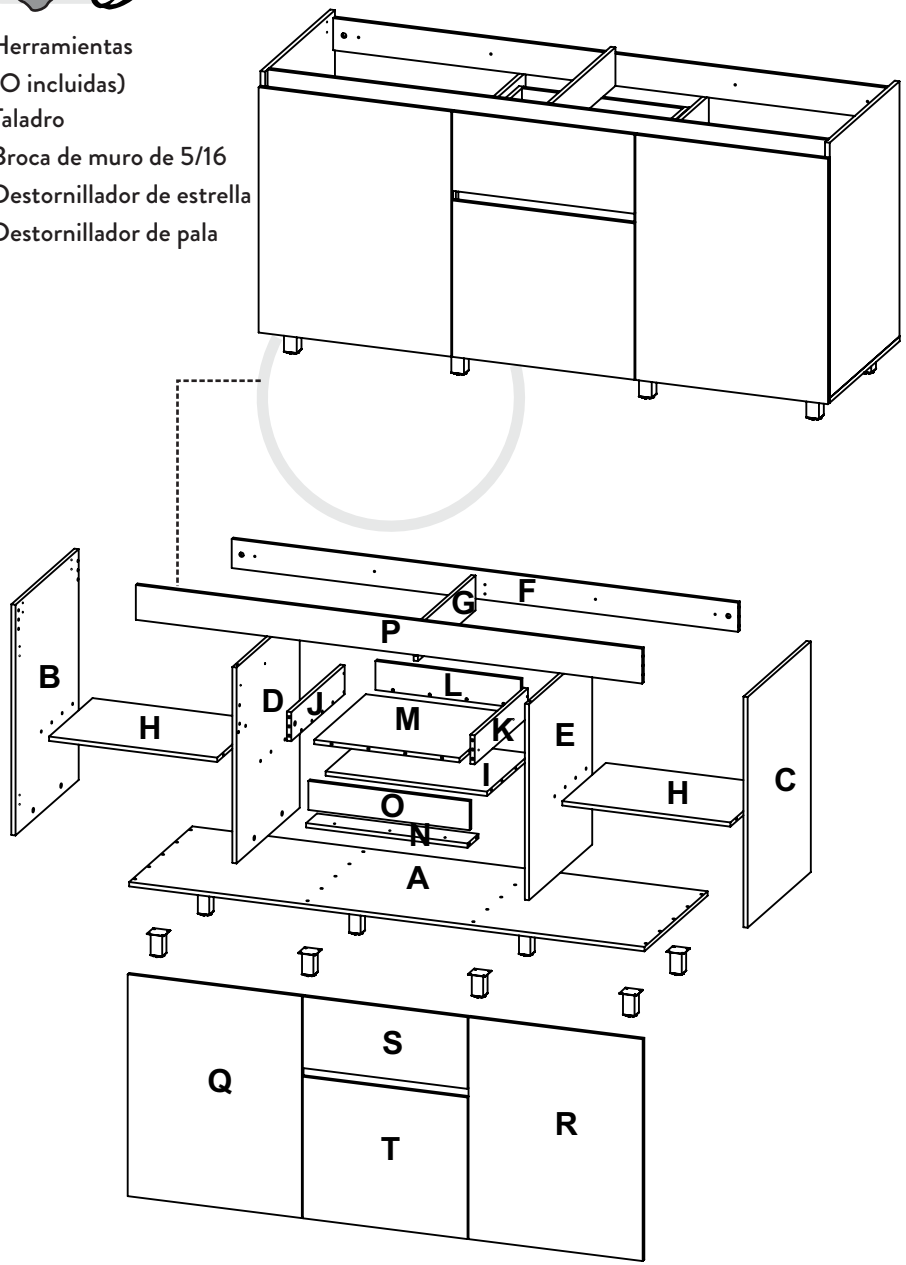

1

Leer las recomendaciones de ensamble antes de comenzar con el armado del mueble.

SE RECOMIENDA ARMAR EL MUEBLE SOBRE LA CAJA O SOBRE UNA SUPERFICIE LISA, PARA NO RAYARLO Y CON LA AYUDA DE OTRA PERSONA.

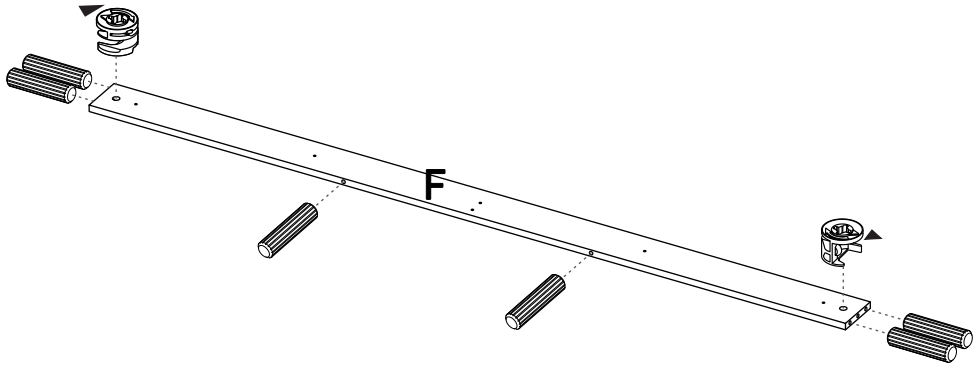

2

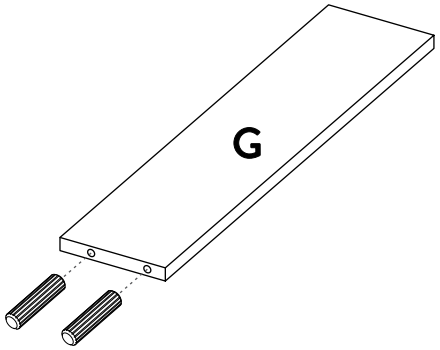

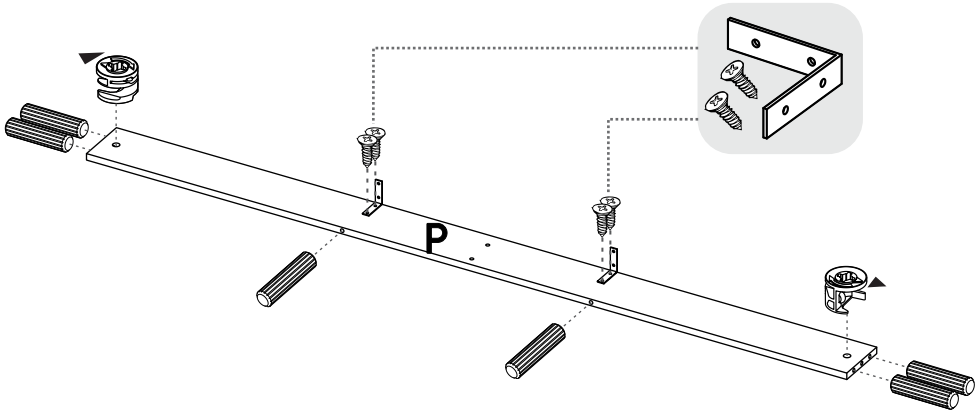

11

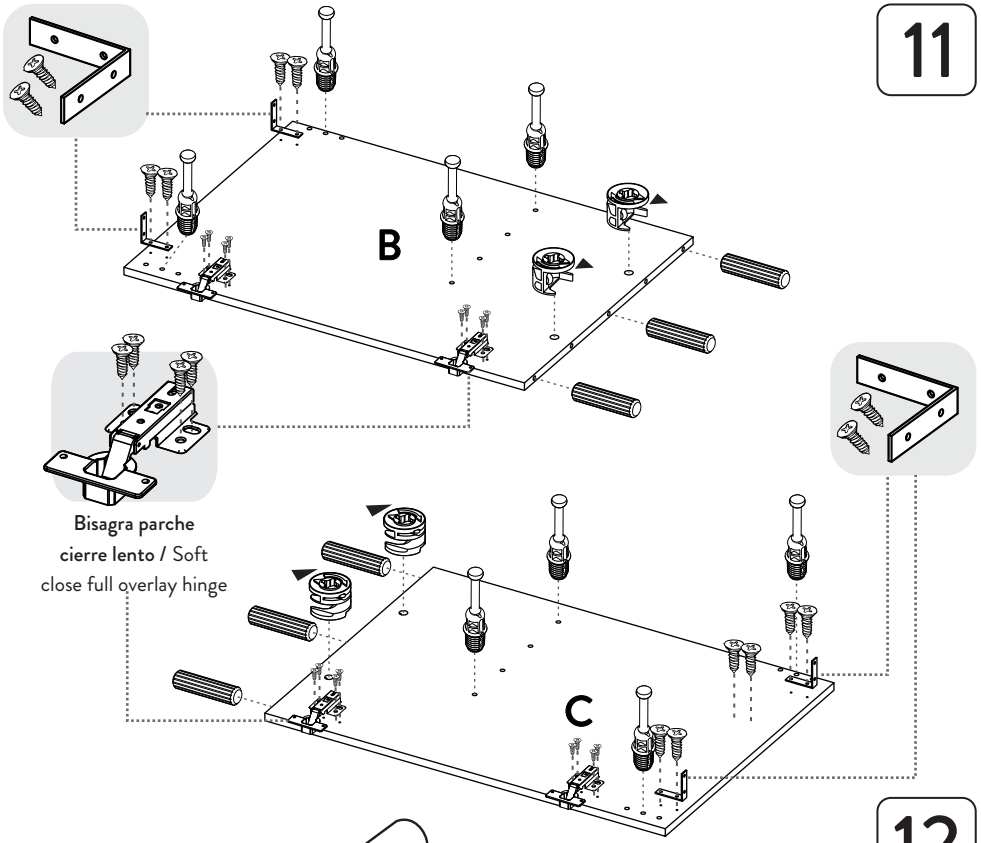

12

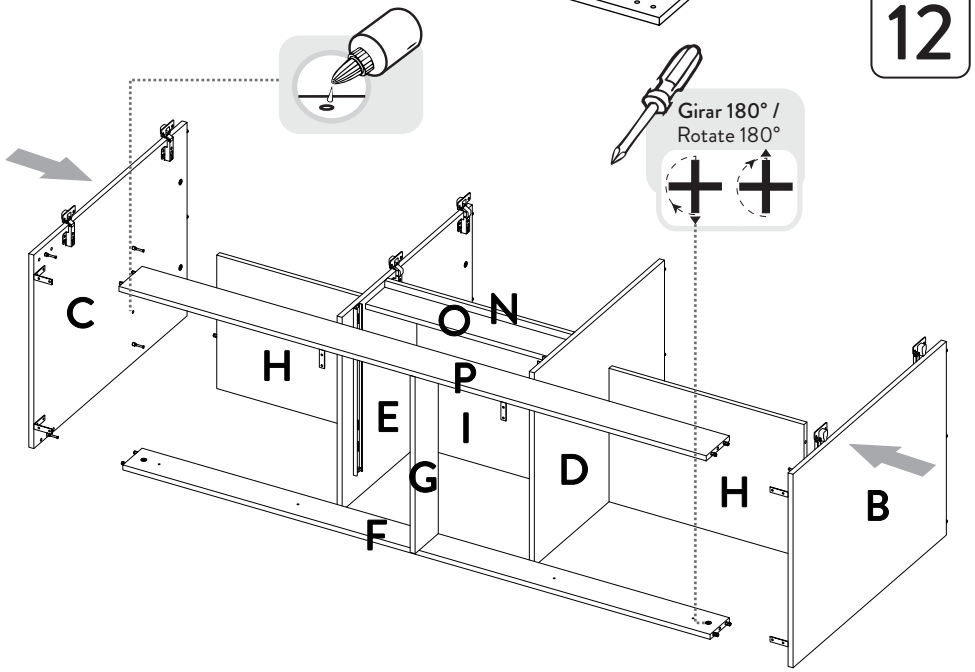

9

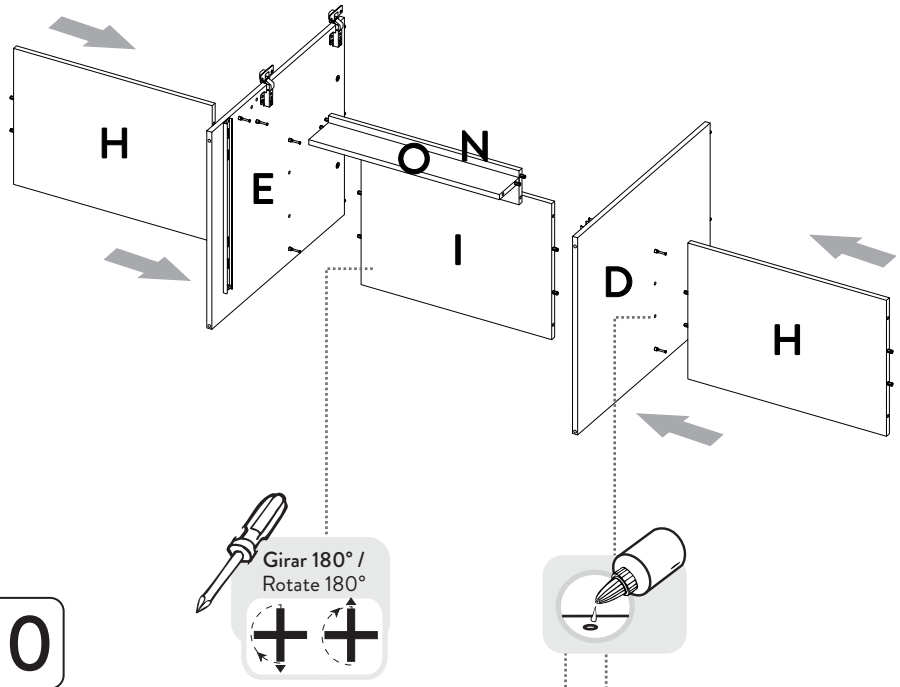

10

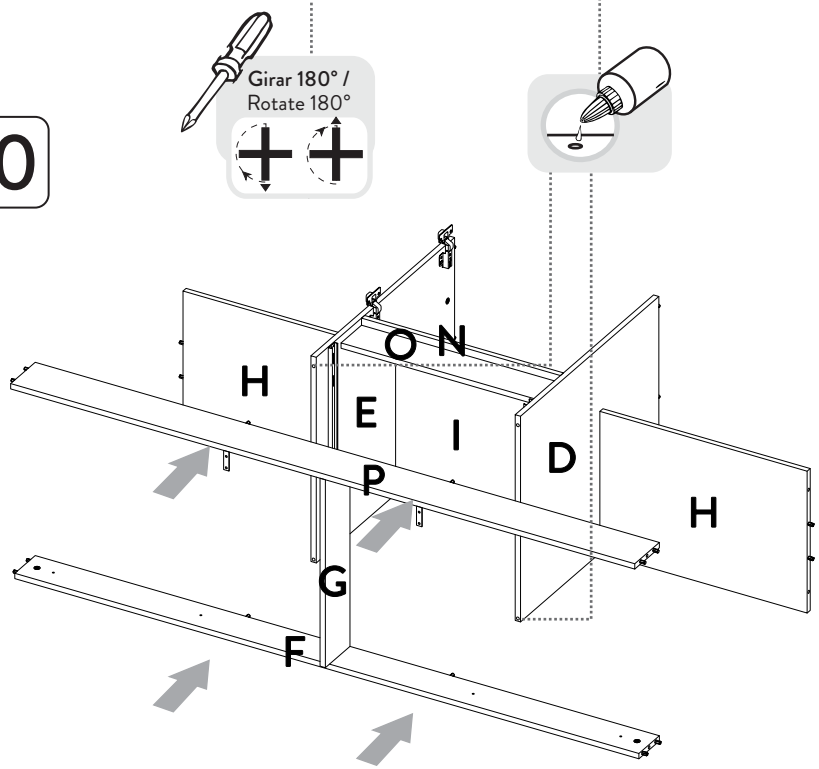

3

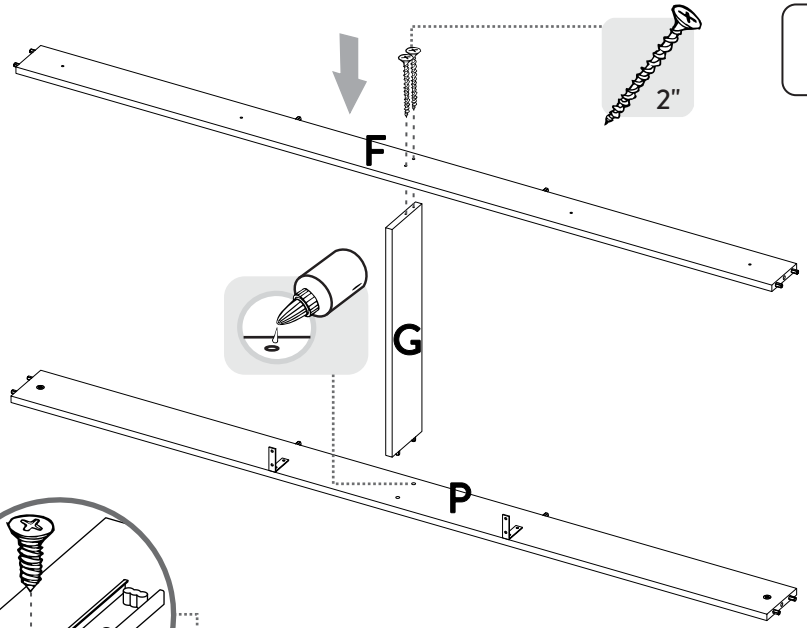

4

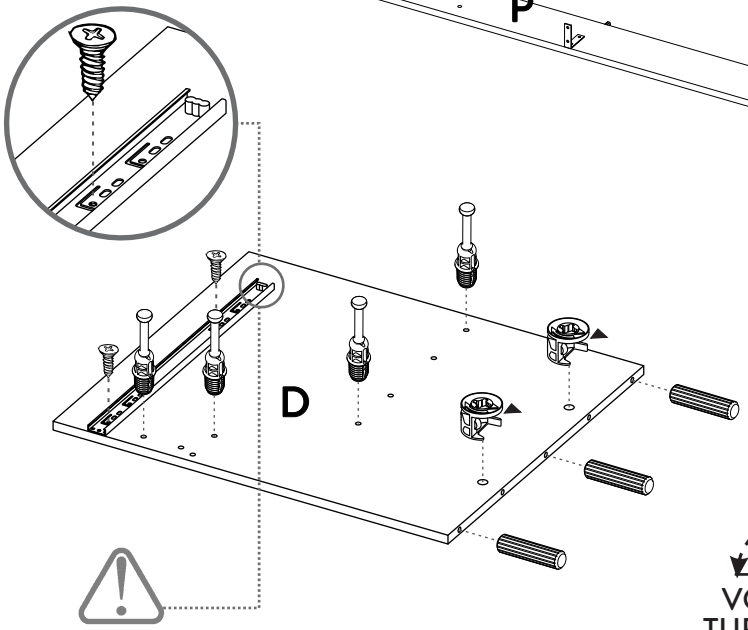

PARA PONER RIEL EN LATERAL DEL MUEBLE/
When placing the slide on the side of the Cabinet:
Revisar que el tope plástico del riel quede en la PARTE TRASERA/
The plastic stop should be placed on the rear.

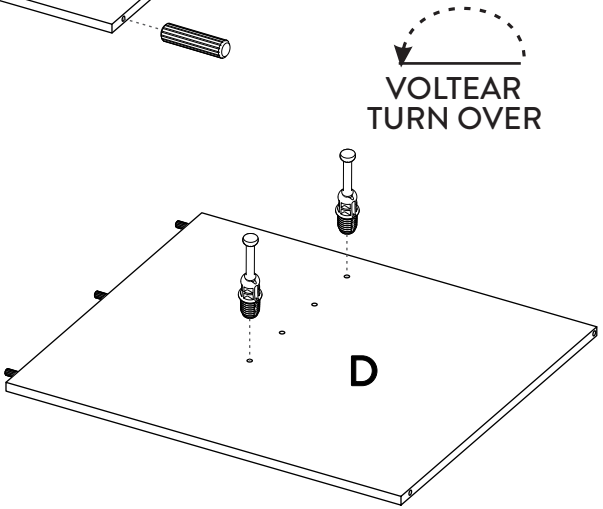

5

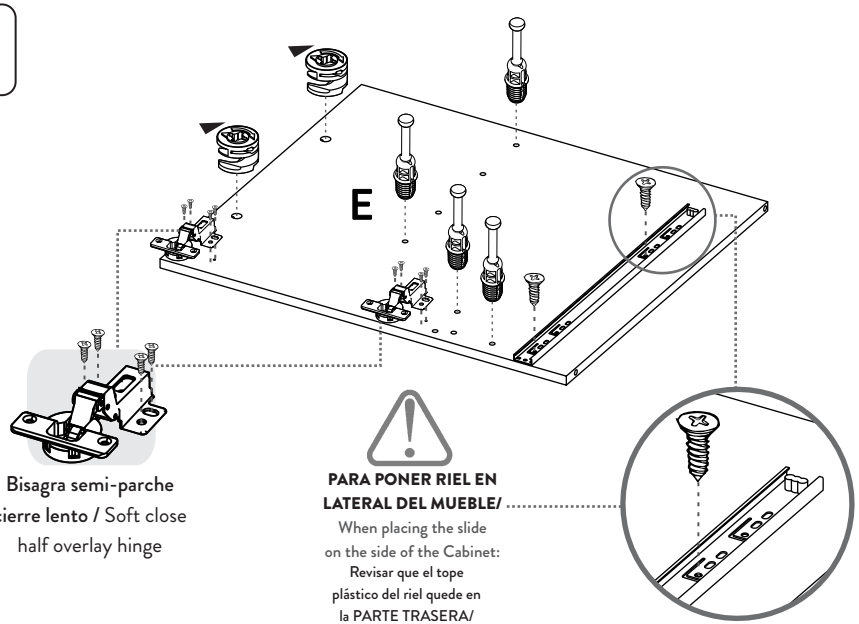

Bisagra semi-parche cierre lento / Soft close half overlay hinge

PARA PONER RIEL EN LATERAL DEL MUEBLE/
When placing the slide on the side of the Cabinet:
Revisar que el tope plástico del riel quede en la PARTE TRASERA/
The plastic stop should be placed on the rear.

VOLTEAR
TURN OVER

6

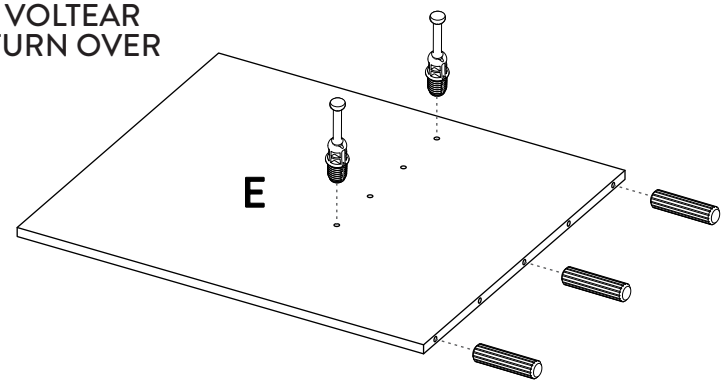

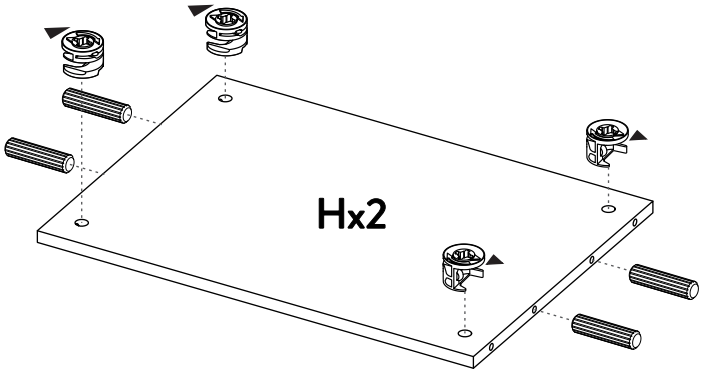

7

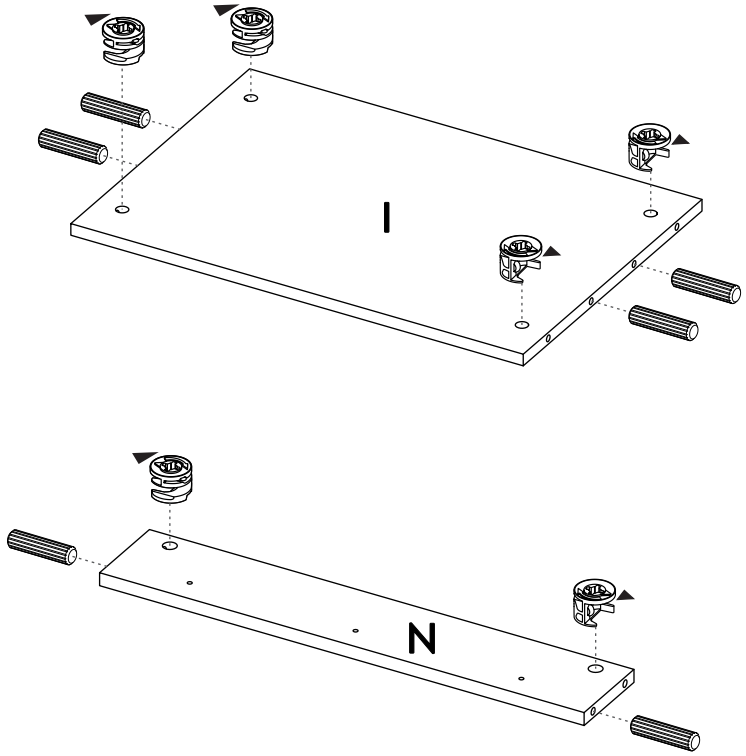
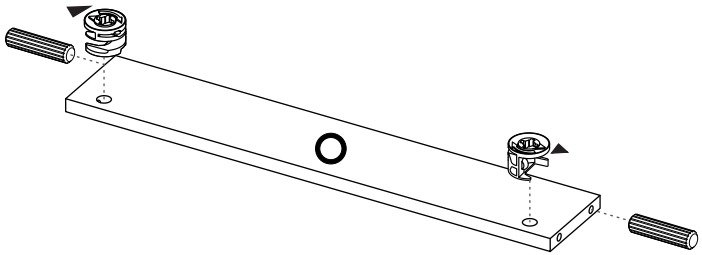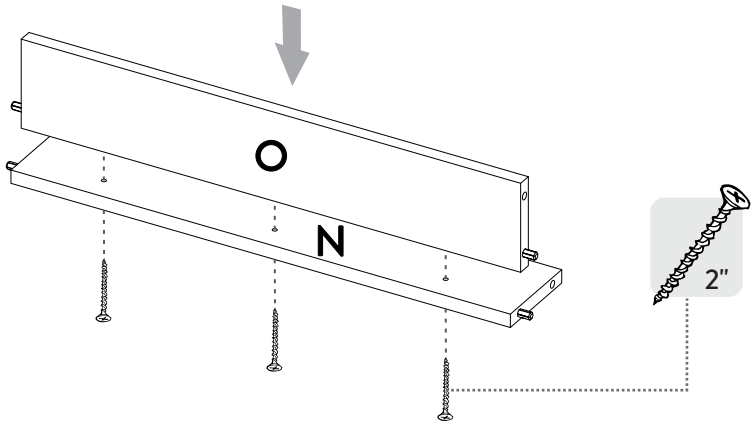
8